VIS SANS FIN

PATENT PROTECTED
Products shown may be covered by one or more U.S., Canadian or Foreign patents and/or pending patent applications. For details, see:
meridianmfg.com/patents

MERIDIAN®

VIS SANS FIN

NOTRE PERSONNEL

La force motrice de Meridian Manufacturing est l'ingéniosité et l'engagement de ses employés et de ses concessionnaires, ainsi que les relations déjà établies avec ses précieux clients. Notre équipe est fière du travail que nous accomplissons et s'engage à fournir des produits de stockage et de manutention novateurs et fiables.

PRODUITS

Chez Meridian Manufacturing, l'intégrité signifie établir des normes d'excellence en matière de produits et de services. En tant que chef de file reconnu de l'industrie, notre engagement envers l'innovation des produits et le soutien à la clientèle sont notre plus grande poursuite.

PERFORMANCE

Notre personnel et nos produits offrent un rendement de qualité supérieure pour vous et votre exploitation. Nous croyons que lorsque vous réussissez, il en va de même pour nous.

VIS SANS FIN DE MERIDIAN

SOUPLES, RAPIDES ET FIABLES

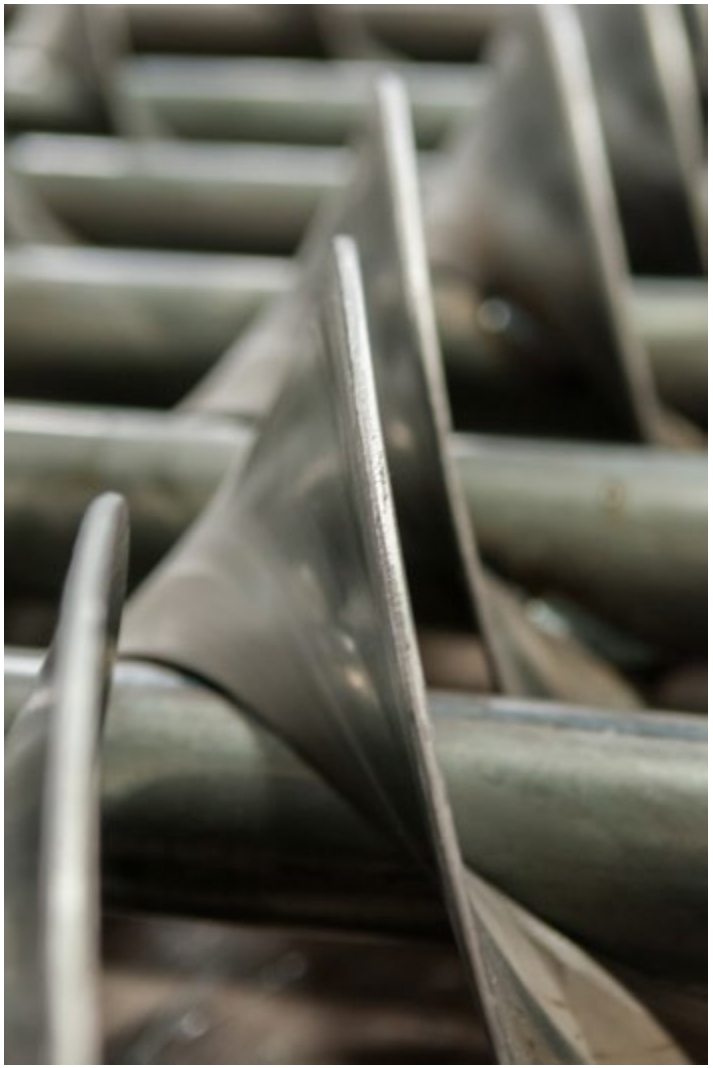

Des vis sans fin qui fonctionnent plus doucement, durent plus longtemps. Le spire Super-Edge™ continu de la vis sans fin de Meridian est plus silencieuse et plus fluide que les autres spires, réduisant les contraintes opérationnelles et offrant des capacités allant jusqu'à 15 000 BPH. Avec plus de 70 ans d'expérience reconnue, vous pouvez compter sur les vis sans fin de Meridian.

VIS SANS FIN PIVOTANTES 14 Po

LA **VIS SANS FIN PIVOTANTE 14 Po DE MERIDIAN** EST **FIABLE, SILENCIEUSE** ET DÉPLACE JUSQU'À **15 000 BPH**

14-95 REPRÉSENTÉE

Transportez vos céréales rapidement et efficacement grâce à une vis sans fin pivotante de Meridian de 14 po. Cette vis sans fin de grande capacité, qui peut déplacer jusqu'à 15 000 boisseaux par heure, offre une durabilité inégalée et est l'une des plus silencieuses sur le marché.

VIS SANS FIN PIVOTANTES 14 Po

14 po

JUSQU'À
15 000BPH

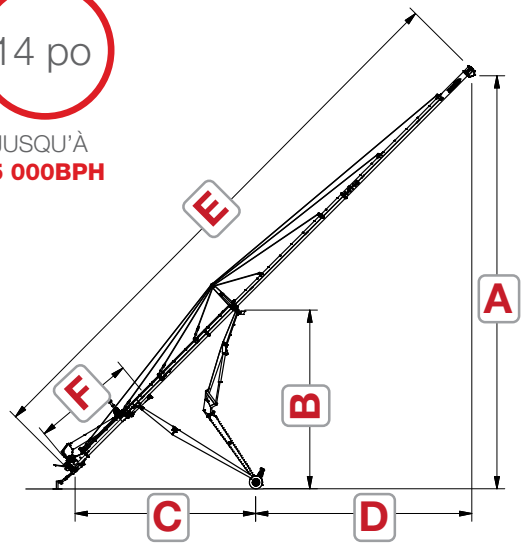

		14-95		14-105		14-115			
		ESSIEU FIXE		ESSIEU FIXE		ESSIEUX RÉTRACTÉS		ESSIEUX ALLONGÉS	
		PIEDS	MÈTRES	PIEDS	MÈTRES	PIEDS	MÈTRES	PIEDS	MÈTRES
A	RELEVÉE	69 pi 3 po	21,1	76 pi 4 po	25,7	83 pi 3 po	25,4	84 pi 2 po	25,3
	ABAISSÉE	9 pi 4 po	2,8	10 pi 3 po	3,1	12 pi 1 po	3,7	13 pi 3 po	4
B	RELEVÉE	36 pi 2 po	11	36 pi 2 po	11	36 pi 5 po	11,1	36 pi 9 po	11,2
	ABAISSÉE	5 pi 3 po	1,6	5 pi 3 po	1,6	5 pi 11 po	1,8	6 pi 6 po	2
C	RELEVÉE	37 pi	11,3	37 pi	11,3	37 pi	11,3	37 pi	11,3
	ABAISSÉE	46 pi	14	46 pi	14	46 pi 5 po	14,1	46 pi 5 po	14,1
D	RELEVÉE	29 pi 8 po	9	36 pi 9 po	11,2	42 pi 10 po	13,1	41 pi 11 po	12,8
	ABAISSÉE	46 pi 7 po	14,2	56 pi 8 po	17,3	66 pi 2 po	20,2	66 pi	20,1
E	LONGUEUR DE TUBE	95 pi	29	105 pi	32	115 pi	35,1	115 pi	35,1
F	LONGUEUR DE PIVOTEMENT	20 pi 5 po	6,2	20 pi 5 po	6,2	20 pi 5 po	6,2	20 pi 5 po	6,2
	LARGEUR	13 pi	4	13 pi	4	14 pi 3 po	4,3	17 pi 5 po	5,3
	LONGUEUR DE TRANSPORT	96 pi 4 po	29,4	106 pi 5 po	32,5	116 pi 4 po	35,5 m	n/c	n/c
		LB	KG	LB	KG	LB		KG	
	POIDS DE LA VIS SANS FIN	11 420	5 180	11 714	5 314	12 028		5 456	
	POIDS DE L'ATTELAGE DE LA VIS SANS FIN	3 010	1 365	2 585	1 173	2 160		980	

TUBE DE LA VIS SANS FIN	Diam. ext. de 14 po x calibre 11	CHÂSSIS	Pneus à basse pression 385/65R X 22.5
SPIRE DE LA VIS SANS FIN	Super Edge™ en forme de coupe sur un centre de 3 po	PUISSANCE REQUISE	Tracteur 170 - 225 CV
ENTRAÎNEMENT	Prise de force du tracteur 1 000 tr/min	CAPACITÉ PAR HEURE	14 000 - 15 000 boisseaux par heure
LEVAGE	Cylindres doubles de 5,5 po de diam. ext., pression de levage de 2 200 psi	DIMENSION DE LA TRÉMIE	l. 46 po x L 74 po x H. 143/4 po
VIS SANS FIN PIVOTANTE	Profil bas, entraînement par prise de force, pignons en acier, chaîne à rouleaux à grande vitesse	RÉDUCTEUR DE VITESSE	3 1/4 l d'huile pour engrenages 8090

CARACTÉRISTIQUES

- Système de poutrelles à câbles - assure la stabilité pour les charges lourdes
- Chaque câble fonctionne selon un système à trois points pour éliminer l'affaissement des tubes entre les points de verrouillage
- Câbles latéraux situés au niveau de la vis sans fin principale pour réduire le balancement des tubes
- Treuil hydraulique à vis sans fin situé au niveau du bras de levage de la trémie
- Boîte à engrenages à usage industriel
- Vis sans fin pivotante à entraînement mécanique à grande capacité de 16 po de diamètre
- La tête de ligne est équipée d'un palier de butée très résistant.
- Portes de débordement du produit situées à l'extrémité de décharge de la vis sans fin- empêche le bouchage de la vis sans fin lorsque le silo est plein
- Chariot de déplacement électrique sur trémie pivotante (facultatif)
- Vitesse de prise de force de 1 000 tr/min avec réducteur de vitesse
- Finition par thermolaquage

VIS SANS FIN PIVOTANTES 10 ET 12 Po

La vis sans fin à céréales de Meridian à entraînement mécanique et à élévation à ciseaux offre une qualité durable et constante sur laquelle les agriculteurs peuvent compter pour transporter leurs produits efficacement et sans souci. Les vis sans fin de Meridian sont thermolaquées, ce qui leur confère une longue durée de vie. Chez Meridian, le kit d'inversion est livré en version standard avec nos vis sans fin pivotantes. Notre élévateur à trémie peut s'adapter à toutes les situations de fonctionnement en plaçant la trémie sur le côté gauche ou droit du tube principal.

VIS SANS FIN PIVOTANTES 10 ET 12 Po

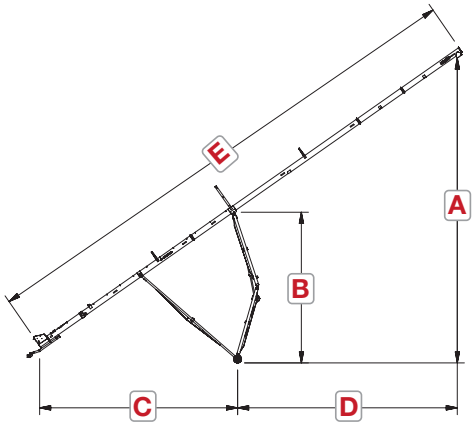

	10 po JUSQU'À **6 000 BPH**	12 po JUSQU'À **10 000 BPH**
	SLMD10	**SLMD12**
TUBE DE LA VIS SANS FIN	Diam. ext. de 10 po x calibre 13	Diam. ext. de 12 po x calibre 12
SPIRE DE LA VIS SANS FIN	Spire continu du Super Edge™ en forme de coupe de 1/4 po	Spire continu du Super Edge™ en forme de coupe de 1/4 po
ENTRAÎNEMENT	Prise de force du tracteur 540 tr/min	Prise de force du tracteur 540 tr/min
VIS SANS FIN PIVOTANTE	Entraînement mécanique de 10 po de diamètre avec treuil de frein	Entraînement mécanique de 12 po de diamètre avec treuil de frein
ROUES	Jantes de 16 po avec roulements à rouleaux coniques	Jantes de 16 po avec roulements à rouleaux coniques
PUISSANCE REQUISE	Tracteur 50 - 90 CV	Tracteur 100 CV - 120 CV
CAPACITÉ PAR HEURE	4 500 - 6 000 boisseaux	7 800 - 9 000 boisseaux
TAILLE STANDARD DE LA TRÉMIE	l. 35-3/4 po x L 52 po x H 10-1/4 po avec spire inversé breveté	l. 41-1/2 po x L 52 po x H 14-1/4 po avec spire inversé breveté

		SLMD 10-66		SLMD 10-72		SLMD 12-72		SLMD 12-79		SLMD 12-85		SLMD 12-95	
		Pieds	Mètres	Pieds	Mètres	Pieds	Mètres	Pieds	Mètres	Pieds	Mètres	Pieds	Mètres
A	RELEVÉE	42 pi	12,8	46 pi 1 po	14,1	45 pi 6 po	13,9	49 pi 6 po	15,1	53 pi 7 po	16,3	57 pi 1 po	17,4
	ABAISSÉE	12 pi 2 po	3,1	12 pi 2 po	3,7	10 pi 9 po	3,3	10 pi 9 po	3,3	10 pi 9 po	3,3	14 pi 6 po	4,4
B	RELEVÉE	22 pi 11 po	7	25 pi	7,6	25 pi 4 po	7,7	27 pi 4 po	8,3	29 pi 4 po	8,9	29 pi 4 po	8,9
	ABAISSÉE	6 pi 9 po	2,1	6 pi 8 po	2	6 pi 7 po	2	6 pi 7 po	2	6 pi 7 po	2	6 pi 7 po	2
C	RELEVÉE	28 pi 2 po	8,6	30 pi 5 po	9,3	30 pi 6 po	9,3	33 pi 2 po	10,1	35 pi 9 po	10,9	35 pi 9 po	10,9
	ABAISSÉE	33 pi 4 po	10,2	36 pi 7 po	11,2	39 pi 9 po	12,1	43 pi 1 po	13,1	46 pi 5 po	14,2	46 pi 5 po	14,2
D	RELEVÉE	23 pi 5 po	7,1	26 pi 3 po	8	25 pi 8 po	7,8	28 pi 3 po	8,6	30 pi 10 po	9,4	40 pi 10 po	12,5
	ABAISSÉE	29 pi 8 po	9	33 pi 1 po	10,1	31 pi 5 po	9,6	34 pi 9 po	10,6	38 pi	11,6	52 pi	15,9
E	LONGUEUR	65 pi 7 po	20	72 pi 2 po	22	72 pi 6 po	22,1	79 pi	24	85 pi 7 po	26,1	95 pi 7 po	29,1
		LB	KG	LB	KG	LB	KG	LB	KG	LB	KG	LB	KG
POIDS DE L'ATTELAGE DE LA VIS SANS FIN		1040 lb	470 kg	1060 lb	480 kg	1400 lb	635 kg	1420 lb	645 kg	1440 lb	655 kg	1400 lb	635 kg
POIDS DE LA VIS SANS FIN		3887 lb	1763 kg	4252 lb	1929 kg	6015 lb	2728 kg	6214 lb	2818 kg	6462 lb	2931 kg	6506 lb	2951 kg

CARACTÉRISTIQUES

- Système de poutrelles à câbles - assure la stabilité pour les charges lourdes
- Chaque câble fonctionne selon un système à trois points pour éliminer l'affaissement des tubes entre les points de verrouillage
- Câbles latéraux situés au niveau de la vis sans fin principale pour réduire le balancement des tubes
- Treuil hydraulique à vis sans fin situé au niveau du bras de levage de la trémie
- Boîte à engrenages à usage industriel
- Vis sans fin pivotante à entraînement mécanique à grande capacité de 16 po de diamètre
- La tête de ligne est équipée d'un palier de butée très résistant.
- Portes de débordement du produit situées à l'extrémité de décharge de la vis sans fin- empêche le bouchage de la vis sans fin lorsque le silo est plein
- Chariot de déplacement électrique sur trémie pivotante (facultatif)
- Vitesse de prise de force de 1 000 tr/min avec réducteur de vitesse
- Finition par thermolaquage

CARACTÉRISTIQUES DE LA VIS SANS FIN PIVOTANTE

Chariot de déplacement électrique pour trémie pivotante

Spire à gauche/à droite

Chariot de déplacement électrique pour trémie pivotante

Désormais vous pouvez accomplir deux choses en même temps grâce à une télécommande sans fil conçue pour accroître la sécurité dans les exploitations agricoles et améliorer les conditions de travail.

Cette conception vous donne la possibilité de déplacer la trémie et le tube pivotants à l'aide d'un émetteur sans fil, ce qui rend la manutention des céréales plus facile et plus efficace. Aucun autre produit disponible sur le marché n'est comparable en termes de coût des applications. Ces chariots de déplacement pivotants constituent un investissement unique qui profitera à votre transport de céréales pendant de nombreuses années.

Meridian était le concepteur original et le détenteur du brevet du spire de trémie gauche/droite. Le spire à gauche et à droite de Meridian assure un écoulement rapide et efficace dans le tube principal.

Essieu extensible

Les vis sans fin pivotantes de Meridian sont dotées d'un essieu extensible standard. Essieu 10 po et 12 po SLMD illustré ci-dessus.

Raccordements de tube

Les vis sans fin de Meridian sont équipées de connecteurs de tubes cannelés de précision. Ces raccordements de tubes uniques permettent au spire de fléchir et de se déplacer sans ajouter de contrainte supplémentaire aux roulements à l'extrémité supérieure ou inférieure.

Treuil hydraulique et bras de levage

Monter ou abaisser facilement la trémie et le tube pivotants. Le bras de levage et le treuil peuvent être rapidement montés à gauche ou à droite du tube, ce qui permet de décharger de chaque côté de la vis sans fin pivotante.

Kit d'éclairage D.E.L.

Ne perdez jamais de vue votre zone de travail grâce aux kits d'éclairage D.E.L. à moteur Meridian.

VIS SANS FIN CLASSIQUES

LES VIS SANS FIN CLASSIQUES DE MERIDIAN REDÉFINISSENT **LA DURABILITÉ** ET **LA CAPACITÉ.**

TL12-39 PRÉSENTÉE

Les vis sans fin classiques HD de Meridian sont construites pour être robustes, fiables et polyvalentes. Notre châssis structurel carré, l'essieu décalé, le support moteur auto-nivelant, le spire Super EdgeTM continu (jusqu'à 53 pi) et les connecteurs uniques de tubes sans soudure sur les vis sans fin de 46 pi et plus sont tous des caractéristiques standard.

Pour une maniabilité inégalée, ajoutez notre chariot de déplacement monté sur un châssis à 4 roues. La vis sans fin classique Meridian est disponible en 7 po, 8 po, 10 po et 12 po de diamètre et offre des capacités allant de 2 400 à 10 000 BPH. Demandez les ensembles entièrement équipés.

VIS SANS FIN CLASSIQUES

DIAMÈTRES DISPONIBLES

7 po
JUSQU'À
2 400 BPH

8 po
JUSQU'À **3 000 BPH**

10 po
JUSQU'À
6 000 BPH

12 po
JUSQU'À
10 000 BPH

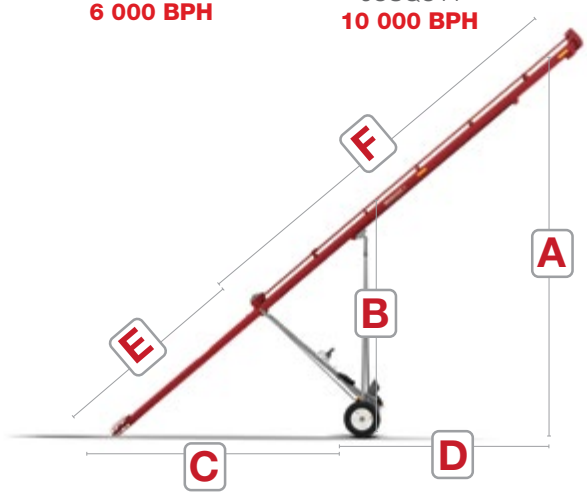

		HD33		HD39		HD46		HD53		HD59		TL39	
		PIEDS	MÈTRES	PIEDS	MÈTRES	PIEDS	MÈTRES	PIEDS	MÈTRES	PIEDS	MÈTRES	PIEDS	MÈTRES
A	RELEVÉE	19 pi 11 po	6,1	23 pi 7 po	7,2	27 pi 7 po	8,4	31 pi 6 po	9,6	33 pi 6 po	10,8	23 pi 7 po	7,2
	ABAISSÉE	8 pi 7 po	2,6	8 pi 5 po	2,6	9 pi 9 po	3,0	11 pi 3 po	3,4	12 pi 8 po	3,9	8 pi 5 po	2,6
B	RELEVÉE	11 pi 1 po	3,4	13 pi 1 po	4,0	15 pi 5 po	4,7	18 pi 0 po	5,5	20 pi 4 po	6,2	13 pi 1 po	4,0
	ABAISSÉE	7 pi 0 po	2,1	7 pi 2 po	2,2	8 pi 6 po	2,6	9 pi 2 po	2,8	10 pi 9 po	3,3	7 pi 2 po	2,2
C	RELEVÉE	14 pi 7 po	4,4	19 pi 3 po	5,9	20 pi 9 po	6,3	23 pi 8 po	7,2	26 pi 9 po	8,2	19 pi 3 po	5,9
	ABAISSÉE	19 pi 0 po	5,8	21 pi 8 po	6,6	25 pi 11 po	7,9	29 pi 7 po	9,0	33 pi 9 po	10,3	21 pi 8 po	6,6
D	RELEVÉE	11 pi 9 po	3,6	13 pi 5 po	4,1	15 pi 1 po	4,6	18 pi 1 po	5,5	19 pi 9 po	6,0	13 pi 5 po	4,1
	ABAISSÉE	13 pi 1 po	4,0	15 pi 0 po	4,6	18 pi 7 po	5,7	21 pi 5 po	6,5	23 pi 7 po	7,2	15 pi 0 po	4,6
E	LONGUEUR	10 pi 6 po	3,2	12 pi 6 po	3,8	14 pi 9 po	4,5	16 pi 9 po	5,1	19 pi 0 po	5,8	12 pi 6 po	3,8
F		21 pi 6 po	6,6	25 pi 3 po	7,7	29 pi 6 po	9,0	32 pi 1 po	10,4	28 pi 3 po	11,7	25 pi 3 po	7,7
POIDS DE LA VIS SANS FIN PAR DIAMÈTRE		**7 po** 820 lb 372 kg	**8 po** 950 lb 431 kg	**7 po** 930 lb 422 kg	**8 po** 1 070 lb 485 kg	**7 po** 1 040 lb 472 kg	**8 po** 1 200 lb 544 kg	**7 po** 1 190 lb 540 kg	**8 po** 1360 lb 617 kg	**8 po** 1 480 lb 871 kg		**10 po** 1 180 lb 535 kg	
						10 po 1 530 lb 694 kg		**10 po** 1 680 lb 762 kg		**10 po** 1 860 lb 844 kg		**12 po** 1 740 lb 789 kg	

	HD7	HD8	HD10	TL10	TL12
TUBE DE LA VIS SANS FIN	Tuyauterie de diamètre extérieur 7 po x calibre 16	Tuyauterie de diamètre extérieur 8 po x calibre 14	Tuyauterie de diamètre extérieur 10 po x calibre 13	Tuyauterie de diamètre extérieur 10 po x calibre 14	Tuyauterie de diamètre extérieur 12 po x calibre 12
SPIRE	Calibre 11	Calibre 10	Calibre 9	Calibre 9	Calibre 7
ENTRAÎNEMENT	Les options d'entraînement disponibles sont le moteur à gaz, le moteur électrique ou la prise de force.				
COURROIE	Courroie double en V	Courroie double en V	Courroie triple en V	Courroie double en V	Courroie triple en V
CHÂSSIS (TUBAGE EN PROFILÉ)	2 1/2 po x 2 1/2 po x 1/8 po	2 1/2 po x 2 1/2 po x 1/8 po	3 po x 3 po x 1/8 po	2 1/2 po x 2 1/2 po x 1/8 po	3 po x 3 po x 1/8 po
ROUES	Roues de 15 po avec roulements à rouleaux coniques				
MONTAGE DU MOTEUR	Support de moteur autonivelant breveté avec relâchement de la tension de la courroie intégré				
PUISSANCE REQUISE	14 -16 CV gaz 5 - 7,5 CV électrique	20 CV gaz 10 CV électrique	35 CV gaz 20 CV électrique	27 - 30 CV gaz 20 CV électrique	0 - 50 CV gaz 20 CV électrique
CAPACITÉ PAR HEURE	1 800 - 2 400 boisseaux de blé	2 400 - 3 000 boisseaux de blé	4 500 - 6 000 boisseaux de blé	4 500 - 6 000 boisseaux de blé	8 000 - 10 000 boisseaux de blé

CARACTÉRISTIQUES DE LA VIS SANS FIN CLASSIQUE

Chariots de déplacement de vis sans fin

Forts de plus de 70 ans d'expérience dans la conception et la fabrication d'équipements de manutention des céréales sur courtes distances, nos chariots de déplacement de vis sans fin sont construits pour être solides, stables et polyvalents. Conçus pour les vis sans fin classiques, nos chariots de déplacement à quatre roues ont été conçus pour s'adapter entre la plupart des trémies de surface. Comme aucun châssis ne relie les poutres mobiles à l'essieu de la vis sans fin, l'opérateur peut se déplacer sans restriction autour et sous la vis sans fin. De plus, les roues motrices sont montées sur des balanciers indépendants pour une stabilité accrue, car des pompes à engrenages de haute qualité fournissent l'énergie hydraulique au système. Enfin, notre conception unique aide l'opérateur car, quelle que soit la hauteur de la vis sans fin, les commandes sont toujours à hauteur de la taille, juste devant vous.

Chariot de déplacement à 4 roues

Enclenchement électrique

Conçu spécifiquement pour l'industrie des vis sans fin, notre embrayage peut s'adapter aux vis sans fin à double et triple courroie et peut arrêter la vis sans fin à spire, même depuis l'intérieur du silo.

La poulie de la pompe tourne toujours avec le vilebrequin et est indépendante de la poulie de l'embrayage, ce qui permet de fournir de l'énergie hydraulique lorsque l'embrayage est désengagé. En outre, nos boîtiers d'interrupteur magnétiques peuvent être placés n'importe où sur la vis sans fin et utilisent un couvercle exclusif pour empêcher toute activation accidentelle.

Un kit d'embrayage électrique Meridian est livré pré-câblé, avec une boîte de commutation magnétique en acier, un embrayage et tout ce dont vous avez besoin pour l'installer. Il suffit de boulonner l'embrayage en place et de le brancher, ou de le faire installer sur une nouvelle vis sans fin Meridian à entraînement par courroie classique.

Changement de vitesse réversible

Notre boîte de vitesses réversible est standard et permet à l'opérateur de faire marche arrière sans avoir à retourner les courroies de la vis sans fin à la main. Un levier de changement de vitesse optionnel est monté en bas vers le puit d'entrée, ce qui permet à l'opérateur de changer de vitesse même lorsque la vis sans fin est en position élevée. En combinant notre embrayage électrique avec la boîte de vitesses réversible, un opérateur peut nettoyer la vis sans fin à céréales en toute sécurité, de manière pratique et efficace en quelques secondes.

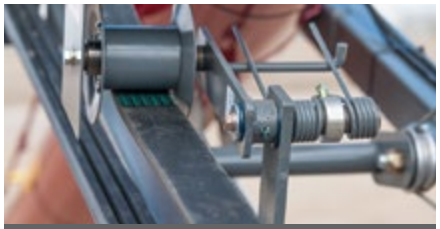

Ceinture de sécurité à ressort

Spécifiquement conçu pour les vis sans fin plus grandes, le tendeur de courroie à ressort Meridian réduira l'usure de la courroie et éliminera le fléchissement commun aux courroies longues en charge.

Moteurs gaz ou diesel

Meridian ne propose que des moteurs conçus par des experts, extrêmement fiables et entièrement assemblés. Vous pouvez maintenant pousser votre vis sans fin jusqu'à ses limites grâce à un puissant moteur conçu pour faire plus en moins de temps. Des kits d'hiver et des options diesel sont disponibles. Adressez-vous à votre concessionnaire pour de plus amples renseignements.

Support de moteur autonivelant

Meridian était le concepteur original et détenteur du brevet du support de moteur autonivelant. Le support moteur autonivelant Meridian assure une tension constante de la courroie, quelle que soit la hauteur de la vis sans fin.

Pelle et porte-pelle

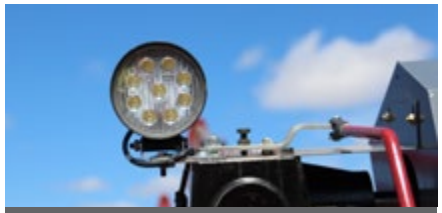

Kit d'éclairage D.E.L.

Ne perdez jamais de vue votre zone de travail grâce aux kits d'éclairage D.E.L. à moteur Meridian.

Entraînements par courroie

Notre entraînement par courroie crantée vous donne une meilleure adhérence sur les poulies d'entraînement et élimine le glissement d'une seule courroie. Combinez-le avec notre embrayage électrique pour un fonctionnement plus doux et moins de fouettement.

NOUS POSSÉDONS **8 VIS SANS FIN DE CHARGEMENT DE CAMION MERIDIAN** ET **NOUS N'AVONS JAMAIS EU DE PROBLÈMES.**

WALT SMITH, SEMENCES SMITH FAMILY

NOTRE PERSONNEL. PRODUITS. PERFORMANCE.

MERIDIAN®

MERIDIAN®

NOTRE PERSONNEL. PRODUITS. PERFORMANCE.

meridianmfg.com | augers@meridianmfg.com | (800) 667-5904

2019 Meridian Manufacturing, Inc. Marques déposées utilisées sous licence. Imprimé aux CANADA (07/2019)